Electrolux PROFESSIONAL

ARTICOLO N°

MODELLO N°

NOME

SIS #

AIA #

Fit System
Vetrina refrigerata con vasca, 4 GN 1500 mm (finitura in ciliegio)

320146 (FSV15FDC4C)

Elemento refrigerato, con vetrina e una vasca, con finitura in ciliegio, su base refrigerata, 4 GN

Descrizione

Articolo N°

Piano di lavoro in acciaio AISI 304 con angoli arrotondati. Vasca refrigerata con angoli arrotondati, controllo termostatico della temperatura che puo' essere selezionata tra +2 e +10°C, in acciaio AISI 304 , con scarico e tubo.Vasca adatta a contenere bacinelle GN1/1 (max. H=200mm).Vetrina refrigerata (ventilata) con temperatura selezionabile tra +6 e +8°C con portine sollevabili lato cliente e porte scorrevoli lato operatore.Pannelli laterali in finitura ciliegio.Armadio refrigerato con controllo termostatico della temperatura che puo' eesere impostata tra +2 e +10°C e con porte in finitura ciliegio lato operatore. Scorrivassoio in finitura ciliegio lato cliente, pieghevole per facilitare il passaggio dell'unità attraverso le porte.Questa unità è montata su 4 ruote (150mm di altezza).

Approvazione:

Caratteristiche e benefici

- La vetrina refrigerata include:
  -ruote
  -pannellatura in acciaio inox o con finiture in ciliegio
  -porte (su base neutra) sul lato operatore in acciaio inox o con finiture in ciliegio
  -1 scorrivassoio su lato cliente con tubi in acciaio inox o con finitura in ciliegio
  -1 armadio refrigerato
- "Temperatura armadio controllata da termostato regolabile da +2 a +10°C, a temperatura ambiente, in conformità
- L'armadio sottostante neutro è adatto a contenere stoviglie; quello refrigerato è adatto a conservare cibo o bevande.
- Vetrina in plexiglass con sportelli a ribalta sul davanti e sportelli scorrevoli sul retro, per assicurare la massima igiene.
- Vetrina con raffreddamento ventilato.
- Zoccolatura ribaltabile ed installabile a copertura delle ruote o dei piedini (da richiedere come speciale).
- Pannello di controllo digitale.
- In conformità dei principali enti di certificazione internazionali e marchio CE.
- [NOT TRANSLATED]

Costruzione

- Top in acciaio AISI 304 con bordi arrotondati.
- Tutte le unità sono installate su 4 ruote di150 mm di altezza (2 con freno), ma possono anche essere installate su piedini di 150 mm di altezza (da richiedere come speciale).

Fit System
Vetrina refrigerata con vasca, 4 GN 1500 mm (finitura in ciliegio)

Fronte

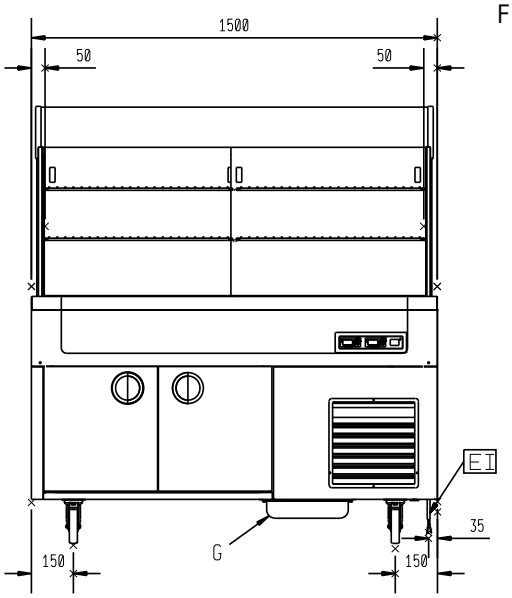

Lato

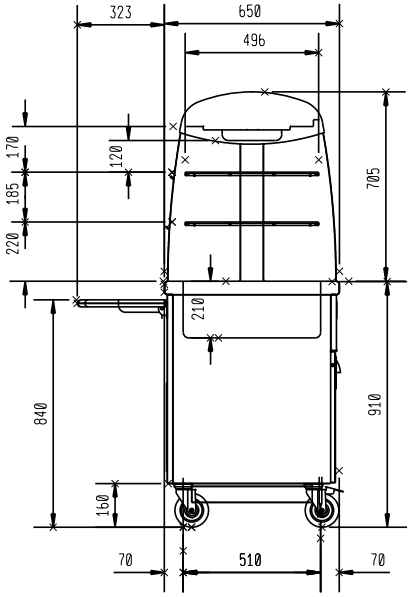

D = Scarico acqua
EI = Connessione elettrica

Alto

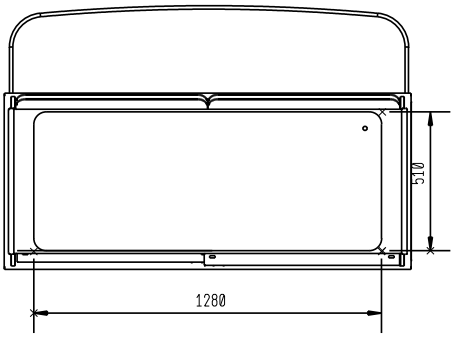

Elettrico

Tensione di alimentazione:	
320146 (FSV15FDC4C)	230 V/1 ph/50 Hz
Potenza installata max:	1.1 kW

Informazioni chiave

Larghezza armadio:	750 mm
Profondità armadio:	535 mm
Altezza armadietto:	375 mm
Numero porte:	4
Temperatura armadio:	+2°/+10° °C
Tipo di porta:	Cernierato
Dimensioni esterne, larghezza:	1500 mm
Dimensioni esterne, profondità:	962 mm
Dimensioni esterne, altezza:	1600 mm
Peso netto:	241 kg
Larghezza vasca:	1280 mm
Profondità vasca:	510 mm
Altezza vasca:	210 mm
Temperatura vasca:	+6/+8°C
Visualizzazione della temperatura:	+6°/+8° °C

Dati refrigerazione

Tipologia gas refrigerante	R452A

L'azienda si riserva il diritto di apportare modifiche ai prodotti senza preavviso